ЯЩИКИ СИЛОВЫЕ СЕРИИ ЯРП И ЯРПП

Предназначены для приема и распределения электрической энергии, нечастых оперативных включений и отключений электрических цепей, защиты от перегрузок и токов короткого замыкания в сетях с глухоизолированной нейтралью трехфазного переменного тока напряжение 380/220В частотой 50 Гц.

Ящик силовой выполнен в виде металлического ящика, внутри которого расположены рубильник и предохранители. Доступ в ящик обеспечен со стороны фасада через дверь. Ввод питающих и выход отходящих линий осуществляется сверху или снизу. Исполнение ящиков вписное.

Тип	Номинальный ток, А	Номинальное напряжение, В	Габаритные размеры, мм		
			ширина	высота	глубина
ЯРП 11-311-32	100	380	290	460	140
ЯРП 11-321-32	250		310	550	140
ЯРП 11-371-32	400		350	600	150
ЯРП 11-321-32	550		350	700	160
ЯРПП 11-311-32	100		290	460	140
ЯРПП 11-321-32	250		310	550	150
ЯРПП 11-371-32	400		350	600	200
ЯРПП 11-321-32	550		350	700	220

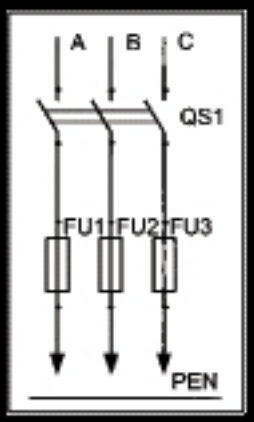

Структура условного обозначения
ЯРП – ящик с рубильником и предохранителями
П – пароходной
XXX – номинальный ток
32 – номер серии
У3 – климатическое исполнение и категория размещения по ГОСТ 15150-69

ЯЩИКИ С ПОНИЖАЮЩИМ ТРАНСФОРМАТОРОМ ЯТП-0,25

Ящики с понижающим трансформатором ЯТП-0,25 предназначены для питания сетей местного или розничного освещения, а также для подключения переносных светильников и электроинструмента напряжением 12В, 24В и 36В

Тип	Номинальное напряжение, В	Номинальное напряжение Трансформатора, В	Принципиальная схема
ЯТП – 0,25-21У3	220/380	12	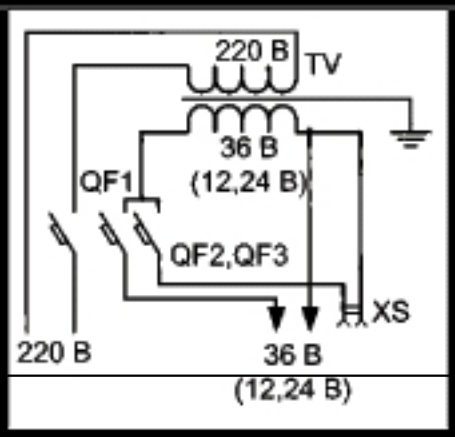
ЯТП – 0,25-21У3	220/380	24	
ЯТП – 0,25-21У3	220/380	36	